ANEXO 4 - APÊNDICE A

PROJETO TÉCNICO DE INTERCONEXÃO
Oi STFC LC/LD - Tele STFC- LC/LD

1. Objetivo

1.1. Identificar, dimensionar as rotas de interconexão e definir o encaminhamento do tráfego entre a Rede de Telecomunicações de suporte à prestação do Serviço Telefônico Fixo Comutado (STFC), na modalidade Local ou Longa Distancia da Oi e a Rede de Telecomunicações de suporte à prestação do Serviço Telefônico Fixo Comutado (STFC), da TELE-LC/LD, na modalidade Local ou Longa Distancia, bem como, consolidar as premissas do Planejamento Técnico Integrado.

1.2. A ativação das facilidades de interconexão acordadas deverá ocorrer dentro dos prazos regulamentares ou outros acordados entre as Partes.

2. Rede de voz

2.1. Identificação dos Pontos de Interconexão (POI):

Oi						
CENTRAL NOME/SIGLA	LOCALIZAÇÃO (rua, número, cidade e estado)	CN	MODELO FABRICANTE	CPS	COORD. GEOGR.	
					LAT. (S)	LONG. (W)

TELE- LC/LD						
CENTRAL NOME/SIGLA	LOCALIZAÇÃO (rua, número, cidade e estado)	CN	MODELO FABRICANTE	CPS	COORD. GEOGR.	
					LAT. (S)	LONG. (W)

2.2. Identificação dos Pontos de Presença de Interconexão (PPI):

Oi				
NOME/SIGLA	LOCALIZAÇÃO (rua, número, cidade e estado)	CN	COORD. GEOGR.	
			LAT. (S)	LONG. (W)

TELE-LC/LD				
NOME/SIGLA	LOCALIZAÇÃO (rua, número, cidade e estado)	CN	COORD. GEOGR.	
			LAT. (S)	LONG. (W)
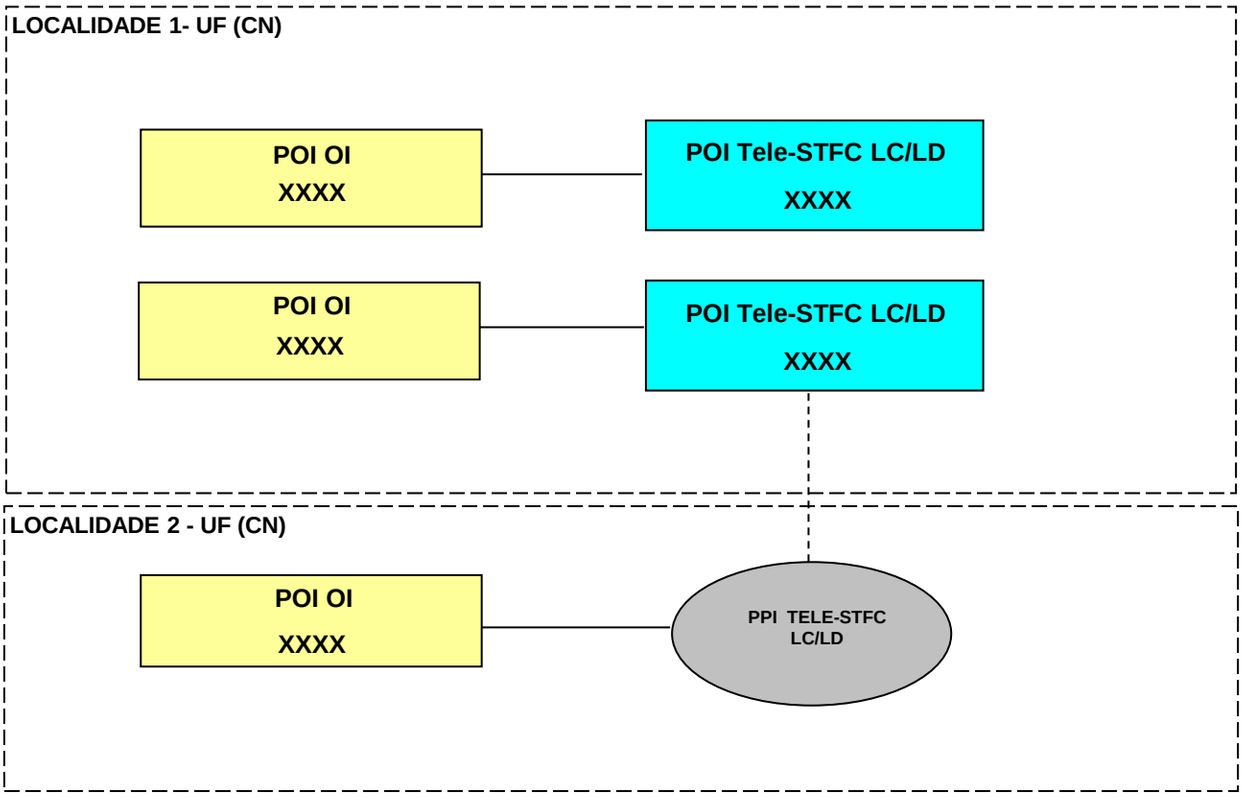
2.3. Diagrama de Interconexão